STANDARD SPECIFICATION

リングシール形バタフライバルブ

RING-SEAL TYPE BUTTERFLY VALVES

610S SERIES

KOSO

KOSO

610S Ring-Seal Type Butterfly Valves

概　要

リングシール形バタフライバルブは、ディスクの外周部にバネ性能を有するシールリングを装着した調節弁です。締切り性能が良く、小さな締切り力で動作できます。又、流体の温度変化に対しては、金属製シールリングが伸縮しますので高温流体の制御に最適な調節弁です。

GENERAL

Metal seal ring with a cut-end is set around the disc. This construction realizes low seating force and better shut off performance. It also provides more resistance against very high operating temperature. The seat ring's thermal expansion with fluid temperature fluctuation makes the valve best suited to high-temperature fluid service.

標準仕様　STANDARD SPECIFICATIONS

弁本体部　BODY

シリーズ Series	610S
弁サイズ Body size	6″～36″(150A～900A)
弁本体接続 Body connections	フランジ形 Flanged
フランジ規格 Flange ratings	JIS 2K, 5K, 10K　ANSI Class 125, 150
面間寸法 Face to Face dimension	12～19頁を御参照下さい。 See pages 12～19.
主要部材質 Main part materials	表1を御参照下さい。 See Table 1.
軸受形式 Bearing type for Stem	外部軸受形 Outer bearing type : −45～+750℃
パッキン Packing	テフロンアスベスト Teflon-Asbestos : −45～+230℃ グラフォイル Grafoil : −45～+750℃
塗装色 Painting color	標準：マンセル N-6（エポキシ樹脂系）但し、ステンレス鋼には塗装しません。 STANDARD : Mansell N-6 (Epoxy resin group) is standard. In the case of stainless steel body, no painting is standard. 高温用 For High temperature : 耐熱銀色 Silver for High temperature

駆動部　ACTUATOR

仕様 Specification ＼ 駆動部形式 Actuator Type		ダイヤフラム式 Diaphragm type 5200TA	シリンダ式 Pneumatic Cylinder type 6300RB	
		マルチスプリング形 Multi-spring type	単動形 Spring return type	複動形 Double acting type
用途 Purpose		モジュレイション又はオン・オフ Modulation or On-Off	モジュレイション又はオン・オフ Modulation or On-Off	
供給空気圧（スプリングレンジ） Air supply (Spring range)		140 (20～100), 300 (80～200) 340 (80～200), 340 (120～300) Kpa [gaug]	300, 400, 500 Kpa [gaug]	
空気配管接続 Air piping connection		12～15頁を御参照下さい。 See pages 12～15.	16～19頁を御参照下さい。 See pages 16～19.	
作動 Action	正作動 Direct action	空気圧増加で弁閉 Air to valve shut	空気圧増加で弁閉 Air to valve shut	調節信号増加：弁閉又は弁開 Signal increase : Valve shut or open
	逆作動 Reverse action	空気圧増加で弁開 Air to valve open	空気圧増加で弁開 Air to valve open	
ヒステリシス Hysteresis		≦1%×フルストローク（ポジショナ付） ≦1% of FS with positioner	≦1.5%×フルストローク（ポジショナ付） ≦1.5% of full stroke with positioner	
直線性 Linearity		≦±2%×フルストローク(ポジショナ付) ≦±2% of FS with positioner	≦±2%×フルストローク（ポジショナ付） ≦±2% of full stroke with positioner	
許容周囲温度 Ambient Temp.		−30～+70℃	−20～+60℃	
標準塗装色 Painting		5200TA：マンセル N-6（エポキシ樹脂系）Munsell N-6 (Epoxy resin group) 6300RB：シリンダ Cylinder…Alodur (Special hard anodized) : Gray エンドキャップ End cap…Chromalized + Polyester cated : Gray		
オプション Option		E/P·P/Pポジショナ、エアセット、電磁弁、リミットスイッチ、開度発信器、スピードコントローラ、ロック弁、ロックアップ弁、開度ストッパ、手動操作機構、他 E/P·P/P-Positioner, Air-set, Solenoid valve, Limit switch, Position transmitter, Speed controller, Lock valve, Lock-up valve, Rotation stopper, Manual handle, etc.		

性能　PERFORMANCE

定　　格　Cv　Rated Cv	表2を御参照下さい。　See Table 2.
流　量　特　性　Flow characteristics	固有特性：図2を御参照下さい。 Inherent characteristic : See Fig. 2.
レンジアビリティ　Rangeability	60°ディスク開/100：1，90°ディスク開/200：1　図2を御参照下さい。 60° Disc opening/100：1，90° Disc opening/200：1　See Fig.2.
弁座許容漏洩量　Seat Leakage	表3を御参照下さい。　See Table 3.
許　容　差　圧　Allowable pressure drops	表6を御参照下さい。　See Table 6.

付加仕様（有償）　OPTIONAL SPECIAL SPECIFICATIONS (Additional cost is required)

弁本体部特殊検査 Special testing for Body	材料検査｛ミルシート、液体浸透探傷検査（PT）、放射線透過検査（RT）｝ Material certificate, Liquid penetrant testing, Radiographic testing.
弁本体部特殊洗浄 Special cleaning for Body	酸素禁油処理、禁油処理、禁水処理 Oxygen clean, Oil-free, Water-free.
弁本体部及び駆動部特殊仕様 Special specification for Body and Actuator	防砂・防塵仕様、塩害仕様、寒冷仕様、熱帯仕様、禁銅仕様、真空サービス、特殊空気配管及び特殊ジョイント、外気露出部SUSボルトナット、指定塗装色 Sand and Dust proof, Salty environment proof, Cold area proof, Tropical area proof, Do not use copper alloy, Vacuum service proof, Special piping and fitting, SUS bolt and nut for exposed parts, Non-standard painting.

表1　弁本体とトリムの標準材質組合わせ並びに使用温度範囲

Table 1　BODY/TRIM STANDARD MATERIAL COMBINATION AND OPERATING TEMPERATURE

材　質　Materials						適用流体温度　℃ OPERATING TEMP.
弁本体 Body	ディスク Disc	ステム Stem	シールリング Seal-ring	フランジ Body flange	ベアリング Bearing	
SS400	SCS13A	SUS304	SUS316	SS400	標準形　Standard	－5～＋350
SUS304	SCS13A	SUS304	SUS316	SS400	標準形　Standard	－5～＋350
				SUS304	標準形　Standard	－45～＋400
SUS316	SCS14A	SUS316	SUS316	SS400	標準形　Standard	－5～＋350
				SUS304	標準形　Standard	－45～＋400
SUS304	SCS13A	SUS304	SUS316	SUS304	オイルレス Oil-less	－45～＋570
			INCONEL	SUS304	オイルレス Oil-less	－45～＋570
SUS316	SCS14A	SUS316	SUS316	SUS304	オイルレス Oil-less	－45～＋570
			INCONEL	SUS310S	オイルレス Oil-less	－45～＋750

＊配管への取付けは、弁ステムが水平になるようにして下さい。
When pipe mounting, please take the form in which the valve stem lies horizontally.

図1　弁本体部構造

Fig. 1　BODY ASSEMBLY SECTION VIEW

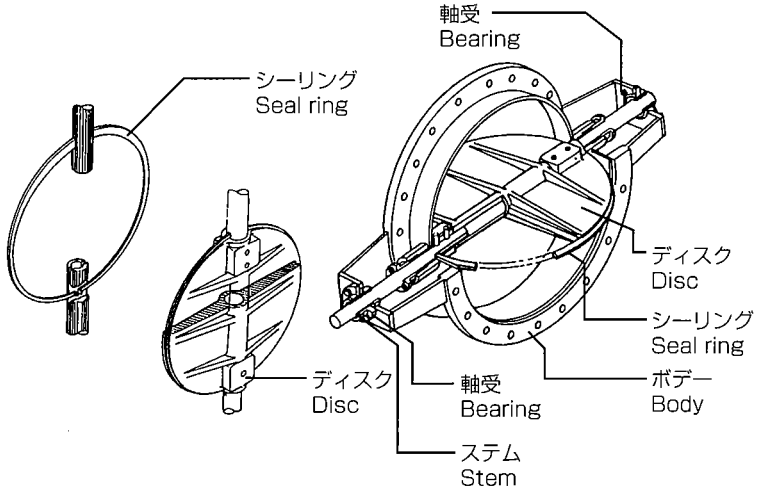

図1-1　ダイヤフラム式駆動部取付の場合

Fig. 1-1　With Diaphragm actuator

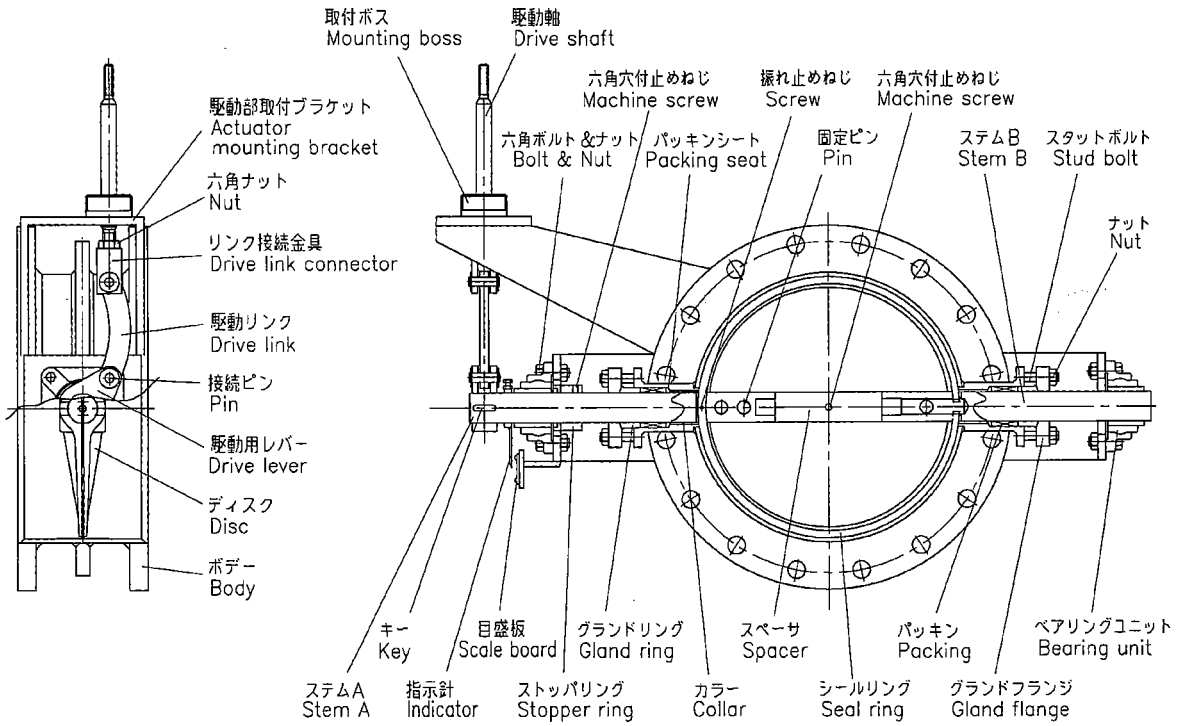

図1-2　シリンダ式駆動部取付の場合

Fig. 1-2　With Cylinder actuator

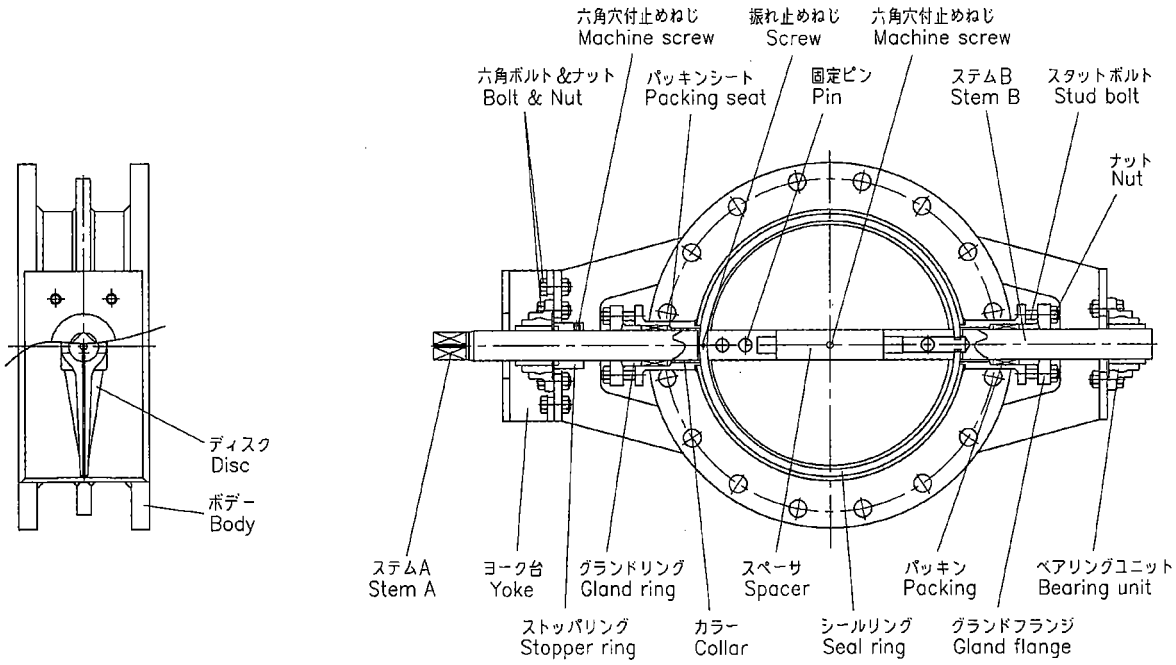

表 2　定格Cv

Table 2　Cv VALUE

弁サイズ Valve size inch（mm）	Cv値　Cv VALUE	
	ディスク開度60° 60° Disc openig	ディスク開度90° 90° Disc openig
6（150）	650	1100
8（200）	1100	2100
10（250）	1780	3300
12（300）	2600	5100
14（350）	3400	6800
16（400）	4450	8900
18（450）	5600	11200
20（500）	7000	14000
24（600）	10100	20200
28（700）	13800	27600
32（800）	17900	35800
36（900）	22800	45600

表 3　許容弁座漏洩量

Table 3　ALLOWABLE SEAT LEAKAGE

許容漏洩量：90度弁開Cv値に対する％

Seat Leakage : Cv% against Rated Cv Value for disc 90 deg. opening.

弁サイズ Valve size inch（mm）	許容漏洩量 Seat Leakage %
6（150）	0.18
8（200）	0.15
10（250）	0.13
12（300）	0.12
14（350）	0.1
16（400）以上 16 AND OVER	0.08

図 2　流量特性

Fig. 2　FLOW CHARACTERISTICS

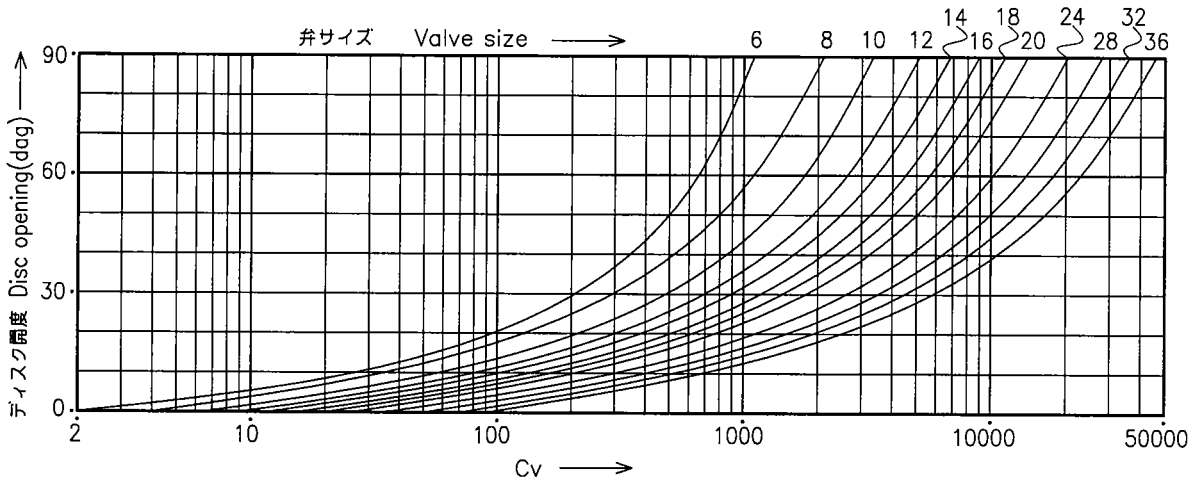

表 4　高温用異径フランジ標準組合わせ

Table 4　STANDARD COMBINATIONS OF DISSIMILAR SIZE FLANGES FOR HIGH TEMP. USE

御用命により下記以外の異径フランジも製作します。

When specified, dissimilar size flanges other than below can be provided.

弁サイズ×フランジサイズ VALVE SIZE×FLANGE SIZE inch（mm）	弁サイズ×フランジサイズ VALVE SIZE×FLANGE SIZE inch（mm）	弁サイズ×フランジサイズ VALVE SIZE×FLANGE SIZE inch（mm）
6×14（150×350）	14×22（350×550）	24×32（600× 800）
6×16（150×400）	14×24（350×600）	24×34（600× 850）
6×18（150×450）	14×26（350×650）	24×36（600× 900）
8×16（200×400）	16×24（400×600）	28×36（700× 900）
8×18（200×450）	16×26（400×650）	28×38（700× 950）
8×20（200×500）	16×28（400×700）	28×40（700×1000）
10×18（250×450）	18×26（450×650）	32×40（800×1000）
10×20（250×500）	18×28（450×700）	32×42（800×1050）
10×22（250×550）	18×30（450×750）	32×44（800×1100）
12×20（300×500）	20×28（500×700）	36×44（900×1100）
12×22（300×550）	20×30（500×750）	36×46（900×1150）
12×24（300×600）	20×32（500×800）	36×48（900×1200）

表 5　ステム及びディスクの許容締切差圧（単位：Kpa）

Table 5　ALLOWABLE PRESSURE DROP FOR STEM AND DISC (UNIT : Kpa)

弁サイズ Valve size inch（mm）	許容締切差圧　Allowable Shut-off Pressure 流体温度 Fluid Temperature ℃			
	350	400	570	750
6（150）	41.2	39.2	33.3	3.9
8（200）	64.7	60.8	51.0	7.8
10（250）	51.0	47.0	39.2	5.9
12（300）	39.2	37.2	29.4	3.9
14（350）	56.8	52.9	43.1	7.8
16（400）	68.6	64.7	52.9	9.8
18（450）	70.6	68.6	56.8	9.8
20（500）	74.5	70.6	58.8	11.8
24（600）	74.5	70.6	58.8	11.8
28（700）	52.9	51.0	41.2	7.8
32（800）	49.0	45.1	37.2	7.8
36（900）	35.3	33.3	27.4	5.9

表 6　許容差圧（単位：Kpa）

Table 6　ALLOWABLE PRESSURE DROPS (UNIT : Kpa)

弁サイズと駆動部サイズとの標準組合せは、12〜19頁を御参照下さい。

See pages 12〜19 for valve size-actuator size combinations.

Shut：弁締切許容差圧　Allowable pressure drops at shut off

60ΔP：ディスク60度開時の許容差圧　Allowable pressure drops at disc 60 deg opening

90ΔP：ディスク90度開時の許容差圧　Allowable pressure drops at disc 90 deg opening

表6-1　ダイヤフラム式駆動部

Table 6-1　DIAPHRAGM ACTUATOR

DA：正作動（空気圧増加で弁閉）Direct action (Air to valve shut)

RA：逆作動（空気圧増加で弁開）Reverse action (Air to valve open)

駆動部サイズ・コード Actuator size & code	供給空気圧 Air SUP. (オフバランス Off balance) kPa	スプリングレンジ Spring ring kPa	用途 Purpose	パッキン：低トルク形 PACKING : LOW TORQUE TYPE 弁サイズ Valve size (inch)										パッキン：グラフォイル PACKING : GRAFOIL 弁サイズ Valve size (inch)									
				6	8	10	12	14	16	18	20	24	28	6	8	10	12	14	16	18	20	24	28
270 5227TA	140 (20)	RA&DA 20〜100	Shut	51.0										27.4									
			60ΔP	3.9										—									
			90ΔP																				
	300 (80)	RA&DA 80〜200	Shut	51.0	78.4	60.8	47.0							49.0	76.4	37.2	15.7						
			60ΔP	43.1	11.8	4.9	2.0							35.3	2.0	—	—						
			90ΔP				—																
	340 (120)	RA 120〜300 DA 80〜200	Shut	51.0	78.4	60.8	47.0							49.0	76.4	58.8	45.1						
			60ΔP	43.1	22.5	10.8	4.9							42.1	13.7	3.9	1.0						
			90ΔP																				
350 5235TA	140 (20)	RA&DA 20〜100	Shut	51.0	68.6	29.4	15.7							49.0	11.8	—	—						
			60ΔP	22.5	2.9	—	—							13.7	—	—	—						
			90ΔP																				
	300 (80)	RA&DA 80〜200	Shut	51.0	78.4	60.8	47.0	66.6	51.0	31.4				49.0	76.4	58.8	45.1	64.7	23.5	9.8			
			60ΔP	43.1	42.1	20.6	11.8	5.9	2.9	1.0				42.1	32.3	13.7	6.9	2.0	—	—			
			90ΔP																				
450 524LTA	140 (20)	RA&DA 20〜100	Shut					66.6	39.2	23.5								49.0	11.8	2.0			
			60ΔP					4.9	2.0	—								—	—	—			
			90ΔP																				
	300 (80)	RA&DA 80〜200	Shut					66.6	80.4	84.3	88.2	66.6	47.0					64.7	80.4	82.3	86.2	43.1	31.4
			60ΔP					34.3	19.6	13.7	8.8	3.9	2.0					29.4	15.7	9.8	5.9	1.0	—
			90ΔP																				

表6-2　複動形シリンダ式駆動部

Table. 6-2　DOUBLE ACTING PNEUMATIC CYLINDER ACTUATOR

表6-2A　6300RB複動形

Table. 6-2A　6300RB DOUBLE ACTING TYPE

駆動部サイズ・コード Actuator size & code	供給空気圧 Air SUP. kPa	用途 Purpose	パッキン：低トルク形 PACKING : LOW TORQUE TYPE								パッキン：グラフォイル PACKING : GRAFOIL							
			弁サイズ Valve size (inch)								弁サイズ Valve size (inch)							
			6	8	10	12	14	16	18	28	6	8	10	12	14	16	18	28
AT200 63B2RB	300	Shut	51.0								49.0							
		60ΔP	17.6								8.8							
		90ΔP	5.9								2.9							
	400	Shut	51.0								49.0							
		60ΔP	26.5								18.6							
		90ΔP	9.8								6.9							
	500	Shut	51.0								49.0							
		60ΔP	35.3								27.4							
		90ΔP	12.7								9.8							
AT250 63BARB	300	Shut	51.0	78.4							49.0	64.7						
		60ΔP	33.3	7.8							24.5	—						
		90ΔP	11.8	2.9							8.8	—						
	400	Shut	51.0	78.4							49.0	76.4						
		60ΔP	43.1	12.7							38.2	3.9						
		90ΔP	17.6	4.9							13.7	1.0						
	500	Shut	51.0	78.4							49.0	76.4						
		60ΔP	43.1	18.6							42.1	9.8						
		90ΔP	22.5	6.9							19.6	2.9						
AT300 63B3RB	300	Shut		78.4	60.8	47.0						76.4	58.8					
		60ΔP		15.7	5.9	2.9						5.9	—					
		90ΔP		5.9	2.0	1.0						2.0	—					
	400	Shut		78.4	60.8	47.0						76.4	58.8	45.1				
		60ΔP		23.5	10.8	5.9						13.7	3.9	1.0				
		90ΔP		8.8	3.9	2.0						4.9	1.0	—				
	500	Shut		78.4	60.8	47.0						76.4	58.8	45.1				
		60ΔP		32.3	15.7	7.8						22.5	8.8	3.9				
		90ΔP		11.8	4.9	2.9						7.8	2.9	1.0				
AT350 63BBRB	300	Shut		78.4	60.8	47.0						76.4	58.8	45.1				
		60ΔP		30.4	14.7	7.8						21.6	7.8	2.9				
		90ΔP		10.8	4.9	2.9						7.8	2.9	1.0				
	400	Shut		78.4	60.8	47.0						76.4	58.8	45.1				
		60ΔP		44.1	21.6	11.8						34.3	14.7	7.8				
		90ΔP		16.7	7.8	3.9						12.7	4.9	2.0				
	500	Shut		78.4	60.8	47.0						76.4	58.8	45.1				
		60ΔP		57.8	29.4	16.7						48.0	22.5	11.8				
		90ΔP		21.6	10.8	5.9						17.6	7.8	3.9				
AT400 63B4RB	300	Shut			60.8	47.0	66.6						58.8	45.1	64.7			
		60ΔP			20.6	11.8	6.9						13.7	6.9	2.0			
		90ΔP			7.8	3.9	2.0						4.9	2.0	—			
	400	Shut			60.8	47.0	66.6						58.8	45.1	64.7			
		60ΔP			30.4	16.7	9.8						23.5	12.7	5.9			
		90ΔP			10.8	5.9	3.9						8.8	3.9	2.0			
	500	Shut			60.8	47.0	66.6						58.8	45.1	64.7			
		60ΔP			39.2	22.5	13.7						32.3	17.6	9.8			
		90ΔP			14.7	7.8	4.9						11.8	5.9	2.9			
AT450 63BCRB	300	Shut					66.6	80.4							64.7	78.4		
		60ΔP					12.7	6.9							8.8	2.9		
		90ΔP					4.9	2.0							2.9	1.0		
	400	Shut					66.6	80.4							64.7	78.4		
		60ΔP					18.6	10.8							14.7	5.9		
		90ΔP					6.9	3.9							4.9	2.0		
	500	Shut					66.6	80.4							64.7	78.4		
		60ΔP					24.5	13.7							20.6	9.8		
		90ΔP					8.8	4.9							6.9	2.9		
AT500 63B5RB	300	Shut					66.6	80.4	84.3	72.5					64.7	78.4	76.4	51.0
		60ΔP					18.6	9.8	6.9	3.9					13.7	5.9	2.9	1.0
		90ΔP					6.9	2.9	2.0	1.0					4.9	2.0	1.0	—
	400	Shut					66.6	80.4	84.3	88.2					64.7	78.4	82.3	84.3
		60ΔP					26.5	14.7	9.8	6.9					21.6	10.8	6.9	3.9
		90ΔP					8.8	4.9	2.9	2.0					7.8	3.9	2.0	1.0
	500	Shut					66.6	80.4	84.3	88.2					64.7	78.4	82.3	86.2
		60ΔP					34.3	19.6	13.7	8.8					29.4	15.7	9.8	5.9
		90ΔP					11.8	6.9	4.9	2.9					10.8	5.9	2.9	2.0

表6-2B　6300RB　複動形

Table 6-2B　6300RB DOUBLE ACTING TYPE

駆動部サイズ・コード Actuator size & code	供給空気圧 Air SUP. kPa	用途 Purpose	パッキン：低トルク形 PACKING : LOW TORQUE TYPE							パッキン：グラフォイル PACKING : GRAFOIL						
			弁サイズ Valve size (inch)							弁サイズ Valve size (inch)						
			16	18	20	24	28	32	36	16	18	20	24	28	32	36
AT550 63BDRB	300	Shut	80.4	84.3	88.2	52.9				78.4	82.3	86.2	33.3			
		60ΔP	15.7	9.8	6.9	2.0				10.8	6.9	3.9	—			
		90ΔP	4.9	2.9	2.0	1.0				3.9	2.0	1.0	—			
	400	Shut	80.4	84.3	88.2	78.4				78.4	82.3	86.2	56.8			
		60ΔP	21.6	14.7	9.8	4.9				17.6	11.8	6.9	2.0			
		90ΔP	7.8	4.9	3.9	1.0				5.9	3.9	2.0	—			
	500	Shut	80.4	84.3	88.2	88.2				78.4	82.3	86.2	82.3			
		60ΔP	28.4	19.6	13.7	6.9				24.5	15.7	10.8	3.9			
		90ΔP	9.8	6.9	4.9	2.0				8.8	5.9	3.9	1.0			
AT600 63B6RB	300	Shut	80.4	84.3	88.2	84.3	60.8			78.4	82.3	86.2	60.8	43.1		
		60ΔP	22.5	15.7	10.8	4.9	2.9			18.6	11.8	7.8	2.0	1.0		
		90ΔP	7.8	4.9	3.9	1.0	1.0			6.9	3.9	2.9	—	—		
	400	Shut	80.4	84.3	88.2	88.2	62.7			78.4	82.3	86.2	86.2	60.8		
		60ΔP	32.3	21.6	15.7	7.8	4.9			28.4	18.6	12.7	4.9	2.9		
		90ΔP	11.8	7.8	4.9	2.0	1.0			9.8	6.9	3.9	1.0	1.0		
	500	Shut	80.4	84.3	88.2	88.2	62.7			78.4	32.3	86.2	86.2	60.8		
		60ΔP	41.2	28.4	20.6	9.8	6.9			37.2	25.5	17.6	6.9	4.9		
		90ΔP	14.7	9.8	6.9	3.9	2.0			13.7	8.8	5.9	2.0	1.0		
AT650 63BERB	300	Shut		84.3	88.2	88.2	62.7	56.8	41.2		82.3	86.2	86.2	60.8	54.8	39.2
		60ΔP		28.4	20.6	10.8	6.9	3.9	2.9		25.5	17.6	7.8	4.9	2.9	2.0
		90ΔP		9.8	6.9	3.9	2.0	1.0	1.0		8.8	5.9	2.0	1.0	1.0	—
	400	Shut		84.3	88.2	88.2	62.7	56.8	41.2		82.3	86.2	86.2	60.8	54.8	39.2
		60ΔP		39.2	28.4	14.7	9.8	5.9	3.9		36.3	25.5	11.8	7.8	4.9	2.9
		90ΔP		14.7	9.8	4.9	2.9	2.0	1.0		12.7	8.8	3.9	2.0	1.0	1.0
	500	Shut		84.3	88.2	88.2	62.7	56.8	41.2		82.3	86.2	86.2	60.8	54.8	39.2
		60ΔP		51.0	36.3	19.6	12.7	7.8	5.9		47.0	33.3	16.7	10.8	6.9	4.9
		90ΔP		18.6	12.7	6.9	3.9	2.9	2.0		16.7	11.8	5.9	3.9	2.0	1.0
AT700 63B7RB	300	Shut					62.7	56.8	41.2				86.2	60.8	54.8	39.2
		60ΔP					10.8	6.9	4.9				13.7	8.8	4.9	3.9
		90ΔP					3.9	2.0	1.0				4.9	2.9	2.0	1.0
	400	Shut					62.7	56.8	41.2				86.2	60.8	54.8	39.2
		60ΔP					14.7	9.8	6.9				20.6	12.7	7.8	5.9
		90ΔP					4.9	2.9	2.0				6.9	3.9	2.9	2.0
	500	Shut					62.7	56.8	41.2				86.2	60.8	54.8	39.2
		60ΔP					19.6	12.7	8.8				27.4	17.6	11.8	7.8
		90ΔP					6.9	3.9	2.9				9.8	5.9	3.9	2.9

表6-3　単動形シリンダ式駆動部

Table. 6-3　SPRING RETURN PNEUMATIC CYLINDER ACTUATOR

表6-3A　6300RB単動形

Table. 6-3A　6300RB SPRING RETURN TYPE

駆動部サイズ・コード Actuator size & code	供給空気圧 Air SUP. kPa	用途 Purpose	パッキン：低トルク形 PACKING : LOW TORQUE TYPE 弁サイズ Valve size (inch) 6	8	10	12	14	16	パッキン：グラフォイル PACKING : GRAFOIL 弁サイズ Valve size (inch) 6	8	10	12	14	16
AT250 63BARB	300	Shut	51.0						43.1					
		60ΔP	4.9						—					
		90ΔP	1.0						—					
	400	Shut	51.0						49.0					
		60ΔP	8.8						1.0					
		90ΔP	2.9						—					
	500	Shut	51.0						49.0					
		60ΔP	13.7						4.9					
		90ΔP	4.9						—					
AT300 63B3RB	300	Shut	51.0						49.0					
		60ΔP	9.8						1.0					
		90ΔP	2.9						—					
	400	Shut	51.0						49.0					
		60ΔP	15.7						6.9					
		90ΔP	5.9						2.0					
	500	Shut	51.0						49.0					
		60ΔP	22.5						13.7					
		90ΔP	7.8						4.9					
AT350 63BBRB	300	Shut	51.0	74.5					49.0	17.6				
		60ΔP	21.6	2.9					12.7	—				
		90ΔP	7.8	1.0					4.9	—				
	400	Shut	51.0	78.4					49.0	62.7				
		60ΔP	31.4	6.9					22.5	—				
		90ΔP	11.8	2.0					7.8	—				
	500	Shut	51.0	78.4					49.0	76.4				
		60ΔP	41.2	10.8					33.0	1.0				
		90ΔP	14.7	3.9					11.8	—				
AT400 63B4RB	300	Shut	51.0	78.4	56.8				49.0	54.9	11.8			
		60ΔP	29.4	5.9	1.0				21.6	—	—			
		90ΔP	10.8	2.0	—				7.8	—	—			
	400	Shut	51.0	78.4	60.8				49.0	76.4	45.1			
		60ΔP	43.1	11.8	3.9				34.3	2.0	—			
		90ΔP	15.7	3.9	1.0				12.7	—	—			
	500	Shut	51.0	78.4	60.8				49.0	76.4	58.8			
		60ΔP	43.1	16.7	6.9				42.1	6.9	—			
		90ΔP	20.6	5.9	2.0				17.6	2.0	—			
AT450 63BCRB	300	Shut		78.4	60.8	47.0				76.4	60.8	37.2		
		60ΔP		14.7	5.9	2.9				5.9	—	—		
		90ΔP		4.9	2.0	1.0				2.0	—	—		
	400	Shut		78.4	60.8	47.0				76.4	58.8	45.1		
		60ΔP		23.5	10.8	5.9				13.7	3.9	1.0		
		90ΔP		8.8	3.9	2.0				4.9	1.0	—		
	500	Shut		78.4	60.8	47.0				76.4	58.8	45.1		
		60ΔP		31.4	14.7	7.8				22.5	7.8	3.9		
		90ΔP		11.8	4.9	2.9				7.8	2.9	1.0		
AT500 63B5RB	300	Shut			60.8	47.0	62.7				58.8	45.1	31.4	
		60ΔP			10.8	5.9	2.9				3.9	1.0	—	
		90ΔP			3.9	2.0	1.0				1.0	—	—	
	400	Shut			60.8	47.0	66.6				58.8	45.1	60.8	
		60ΔP			16.7	8.8	4.9				10.8	4.9	1.0	
		90ΔP			5.9	2.9	2.0				3.9	1.0	—	
	500	Shut			60.8	47.0	66.6				58.8	45.1	64.7	
		60ΔP			22.5	12.7	6.9				16.7	7.8	2.9	
		90ΔP			7.8	3.9	2.0				5.9	2.9	1.0	
AT550 63BDRB	300	Shut				47.0	66.6	51.0				45.1	64.7	25.5
		60ΔP				9.8	5.9	2.0				5.9	1.0	—
		90ΔP				2.9	2.0	—				2.0	—	—
	400	Shut				47.0	66.6	78.4				45.1	64.7	49.0
		60ΔP				14.7	8.8	3.9				10.8	4.9	—
		90ΔP				4.9	2.9	1.0				3.9	1.0	—
	500	Shut				47.0	66.6	80.4				45.1	64.7	76.4
		60ΔP				19.6	12.7	5.9				15.7	7.8	2.0
		90ΔP				6.9	3.9	2.0				4.9	2.9	—

表6-3B　6300RB単動形

Table. 6-3B　6300RB SPRING RETURN TYPE

駆動部サイズ・コード Actuator size & code	供給空気圧 Air SUP. kPa	用途 Purpose	パッキン：低トルク形 PACKING : LOW TORQUE TYPE 弁サイズ Valve size (inch)								パッキン：グラフォイル PACKING : GRAFOIL 弁サイズ Valve size (inch)							
			14	16	18	20	24	28	32	36	14	16	18	20	24	28	32	36
AT600 63B6RB	300	Shut	66.6	80.4	52.9	37.2					64.7	51.0	29.4	15.7				
		60ΔP	8.8	3.9	2.0	1.0					4.9	—	—	—				
		90ΔP	2.9	1.0	1.0	—					1.0	—	—	—				
	400	Shut	66.6	80.4	80.4	56.8					64.7	78.4	54.9	35.3				
		60ΔP	13.7	6.9	3.9	2.9					8.8	2.9	1.0	—				
		90ΔP	4.9	2.0	1.0	1.0					2.9	1.0	—	—				
	500	Shut	66.6	80.4	84.3	76.4					64.7	78.4	80.4	54.9				
		60ΔP	18.6	9.8	6.9	3.9					13.7	5.9	2.9	1.0				
		90ΔP	6.9	2.9	2.0	1.0					4.9	2.0	1.0	—				
AT650 63BERB	300	Shut		80.4	84.3	78.4	35.3	25.5	15.7	11.8	64.7	78.4	82.3	56.8	15.7	11.8		
		60ΔP		10.8	6.9	3.9	1.0	—	—	—	14.7	5.9	2.9	1.0	—	—		
		90ΔP		3.9	2.0	1.0	—	—	—	—	4.9	2.0	1.0	—	—	—		
	400	Shut		80.4	84.3	88.2	56.8	41.2	25.5	19.6	64.7	78.4	82.3	86.2	33.3	25.5		
		60ΔP		15.7	9.8	6.9	2.9	1.0	1.0	—	22.5	10.8	6.9	3.9	—	—		
		90ΔP		4.9	2.9	2.0	1.0	—	—	—	7.8	3.9	2.0	1.0	—	—		
	500	Shut		80.4	84.3	88.2	76.4	54.9	35.3	27.4	64.7	78.4	82.3	86.2	52.9	39.2		
		60ΔP		20.6	13.7	9.8	3.9	2.0	1.0	1.0	30.4	16.7	9.8	6.9	1.0	—		
		90ΔP		6.9	4.9	2.9	1.0	1.0	—	—	10.8	5.9	3.9	2.0	—	—		
AT700 63B7RB	300	Shut		80.4	84.3	88.2	66.6	49.0	31.4	23.5	64.7	78.4	82.3	86.2	45.1	31.4	19.6	15.7
		60ΔP		17.6	11.8	7.8	2.9	2.0	1.0	—	26.5	13.7	8.8	4.9	—	—	—	—
		90ΔP		5.9	3.9	2.9	1.0	—	—	—	9.8	4.9	2.9	2.0	—	—	—	—
	400	Shut		80.4	84.3	88.2	88.2	62.7	47.0	37.2	64.7	78.4	82.3	86.2	74.5	52.9	33.3	25.5
		60ΔP		25.5	17.6	11.8	5.9	2.9	2.0	1.0	38.2	21.6	13.7	8.8	2.9	1.0	—	—
		90ΔP		8.8	5.9	3.9	2.0	1.0	—	—	13.7	7.8	4.9	2.9	1.0	—	—	—
	500	Shut		80.4	84.3	88.2	88.2	62.7	56.8	41.2	64.7	78.4	82.3	86.2	86.2	60.8	49.0	37.2
		60ΔP		33.3	22.5	15.7	7.8	4.9	2.9	2.0	38.2	29.4	19.6	12.7	4.9	2.9	1.0	1.0
		90ΔP		11.8	7.8	5.9	2.9	1.0	1.0	—	13.7	10.8	6.9	4.9	1.0	1.0	—	—

図 3　駆動部取付姿勢

Fig. 3　ACTUATOR MOUNTING FORMS

図3-1　5200TA　**Fig. 3-1　5200TA**

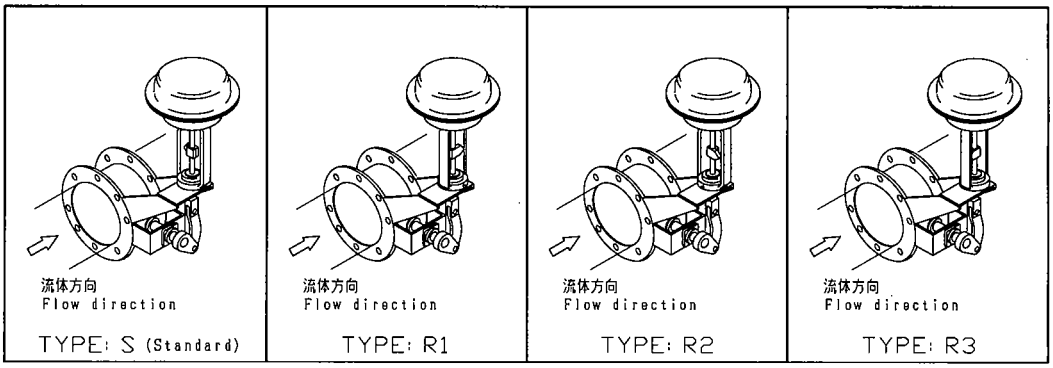

注：標準取付姿勢Type : S以外の場合は、取付姿勢を御指定下さい。

Note : Type S is automatically applied, undless otherwise speciffied.

図3-2　6300RB　**Fig. 3-2　6300RB**

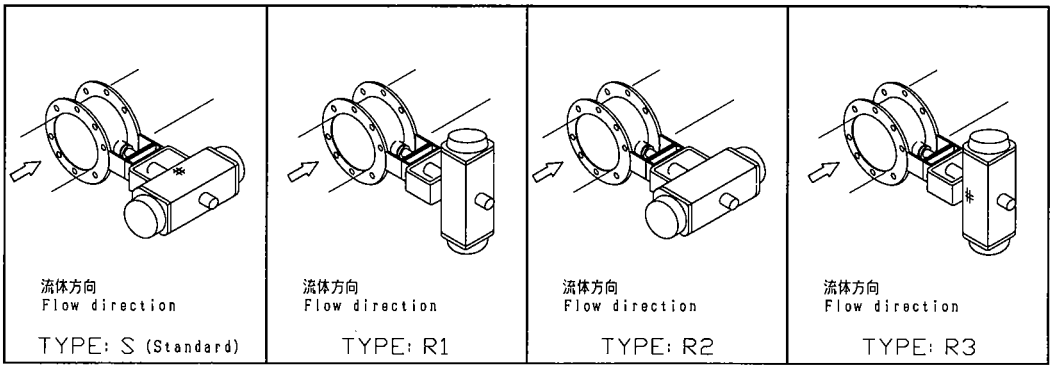

注：標準取付姿勢Type : S以外の場合は、取付姿勢を御指定下さい。

Note : Type S is automatically applied, unless otherwise specified.

表7　標準駆動部との組合わせ概算製品重量（単位：kg）

Table. 7　NET WEIGHT OF STANDARD VALVE AND ACTUATOR COMBINED (UNIT : kg)

弁サイズとフランジサイズが同じ弁本体部と標準駆動部との組合わせ重量です。付属品並びに手動操作機構などの重量は含んでいません。高温流体用で弁サイズとフランジサイズが異なる異径フランジ形の場合は、フランジ重量の差を下記重量に加算して下さい。

The following shows the total weights of valves and standard actuators when their sizes are the same. Accessories and ancillaries such as manual override gearboxes are not included. When valve and flange sizes differ as in high temperature services, please add the flange weight differences to the figures below.

駆動部　Actuator			弁サイズ　Valve size (inch)											
シリーズ Series	駆動方式 Function	サイズコード Size code	6	8	10	12	14	16	18	20	24	28	32	36
5200TA	DA, RA	5227TA	70	85	105	120								
		5235TA	100	115	135	145	165	200	230					
		524LTA					225	260	290	330	440	530		
6300RB 複動形 Double acting type		63B2RB	49											
		63BARB	50	63										
		63B3RB		65	86	98								
		63BBRB		68	89	102								
		63B4RB			95	107	125							
		63BCRB					135	171						
		63B5RB					140	177	207	245				
		63BDRB						184	214	255	365			
		63B6RB						195	225	265	375	470		
		63BERB							250	290	400	490	605	665
		63B7RB										520	635	695
6300RB 単動形 Spring return type		63BARB	51											
		63B3RB	53											
		63BBRB	56	69										
		63B4RB	62	75	97									
		63BCRB		85	107	115								
		63B5RB			115	125	143							
		63BDRB				140	157	191						
		63B6RB					170	205	235	275				
		63BERB						230	260	300	410	500	615	675
		63B7RB						268	298	340	450	540	655	715

BUTTERFLY VALVE *DIRECT ACTION*

*1 AIR EXHAUST POSITION FOR ø270.
*2 AIR EXHAUST POSITION FOR ø350.

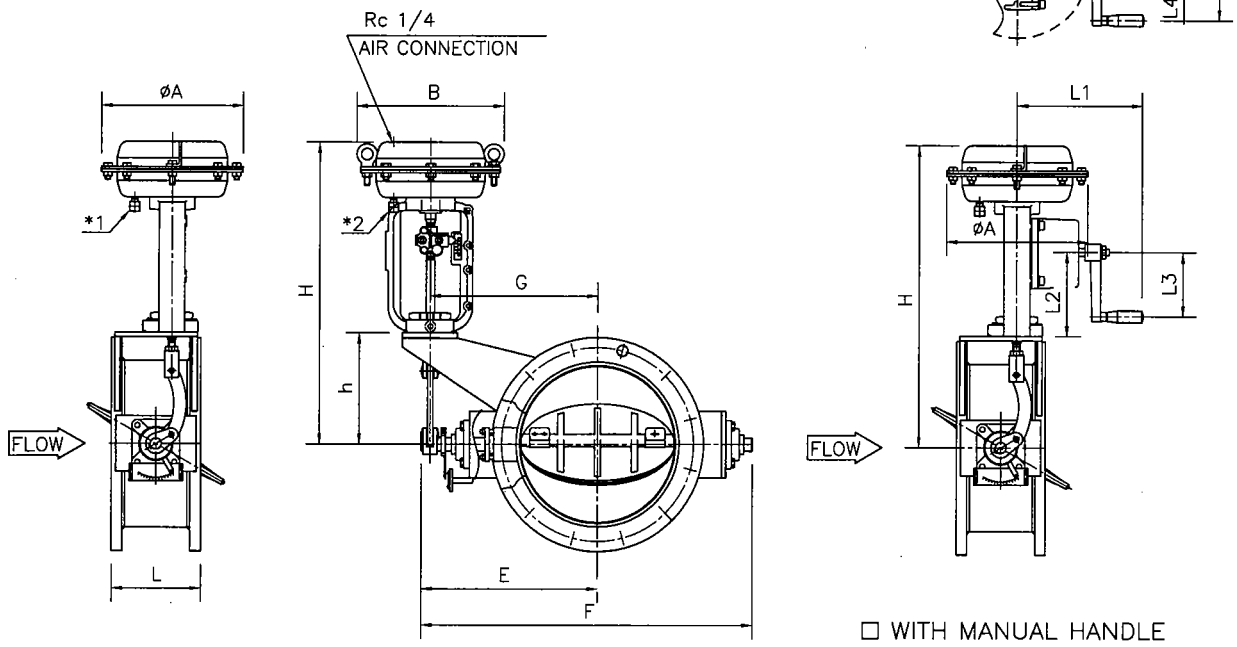

DIMENSIONS

UNIT : mm

CODE No.	VALVE SIZE	□JIS 5k FF □JIS 10k RF □ANSI class150 RF □JIS 10k FF □ANSI class150 FF □JPI class150 RF						ACTUATOR						
										WITH MANUAL HANDLE				
		L	E	F	G	h	H	A	B	L1	L2	L3	L4	CODE No,
06	□ 6"(150A)	200	395	720	370	200	595	□ 270	283	230	165~135	100	27.5	5227TA
							630	□ 350	367	230	183~143	100	27.5	5235TA
08	□ 8"(200A)	200	425	780	400	200	595	□ 270	283	230	165~135	100	27.5	5227TA
							630	□ 350	367	230	183~143	100	27.5	5235TA
10	□ 10"(250A)	200	455	840	430	200	595	□ 270	283	230	165~135	100	27.5	5227TA
							630	□ 350	367	230	183~143	100	27.5	5235TA
12	□ 12"(300A)	200	480	890	455	200	595	□ 270	283	230	165~135	100	27.5	5227TA
							630	□ 350	367	230	183~143	100	27.5	5235TA
14	□ 14"(350A)	200	490	920	465	200	630	□ 350	367	230	183~143	100	27.5	5235TA
16	□ 16"(400A)	200	535	990	505	250	680	□ 350	367	230	183~143	100	27.5	5235TA
18	□ 18"(450A)	200	560	1040	530	250	680	□ 350	367	230	183~143	100	27.5	5235TA

* FLANGE IS ACCORDING TO THE STANDARD WHICH IS DESCRIBED ON SPECIFICATION SHEET.

NOTE:

DRAWING No.	
E-610S-5200TA-D-N/S	
REV.	KOSO
A	

BUTTERFLY VALVE *REVERSE ACTION*

*1 AIR CONNCTION POSITION FOR ø270.
*2 AIR CONNCTION POSITION FOR ø350.

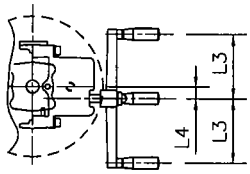

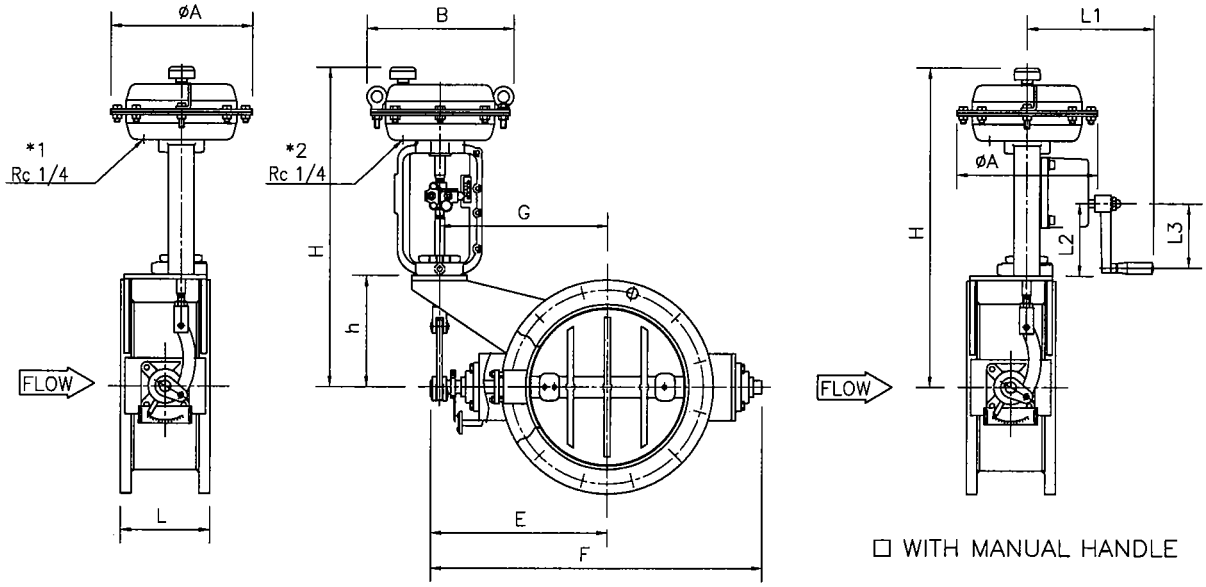

☐ WITH MANUAL HANDLE

DIMENSIONS

UNIT : mm

CODE No.	VALVE SIZE	☐JIS 5k FF ☐JIS 10k RF ☐ANSI class150 RF ☐JIS 10k FF ☐ANSI class150 FF ☐JPI class150 RF						ACTUATOR						
										WITH MANUAL HANDLE				
		L	E	F	G	h	H	A	B	L1	L2	L3	L4	CODE No,
06	☐ 6"(150A)	200	395	720	370	200	635	☐ 270	283	230	118~148	100	27.5	5227TA
							670	☐ 350	367	230	120~160	100	27.5	5235TA
08	☐ 8"(200A)	200	425	780	400	200	635	☐ 270	283	230	118~148	100	27.5	5227TA
							670	☐ 350	367	230	120~160	100	27.5	5235TA
10	☐ 10"(250A)	200	455	840	430	200	635	☐ 270	283	230	118~148	100	27.5	5227TA
							670	☐ 350	367	230	120~160	100	27.5	5235TA
12	☐ 12"(300A)	200	480	890	455	200	635	☐ 270	283	230	118~148	100	27.5	5227TA
							670	☐ 350	367	230	120~160	100	27.5	5235TA
14	☐ 14"(350A)	200	490	920	465	200	670	☐ 350	367	230	120~160	100	27.5	5235TA
16	☐ 16"(400A)	200	535	990	505	250	720	☐ 350	367	230	120~160	100	27.5	5235TA
18	☐ 18"(450A)	200	560	1040	530	250	720	☐ 350	367	230	120~160	100	27.5	5235TA

* FLANGE IS ACCORDING TO THE STANDARD WHICH IS DESCRIBED ON SPECIFICATION SHEET.

NOTE:

DRAWING No.	
E-610S-5200TA-R-N/S	
REV.	KOSO
A	

BUTTERFLY VALVE *DIRECT ACTION*

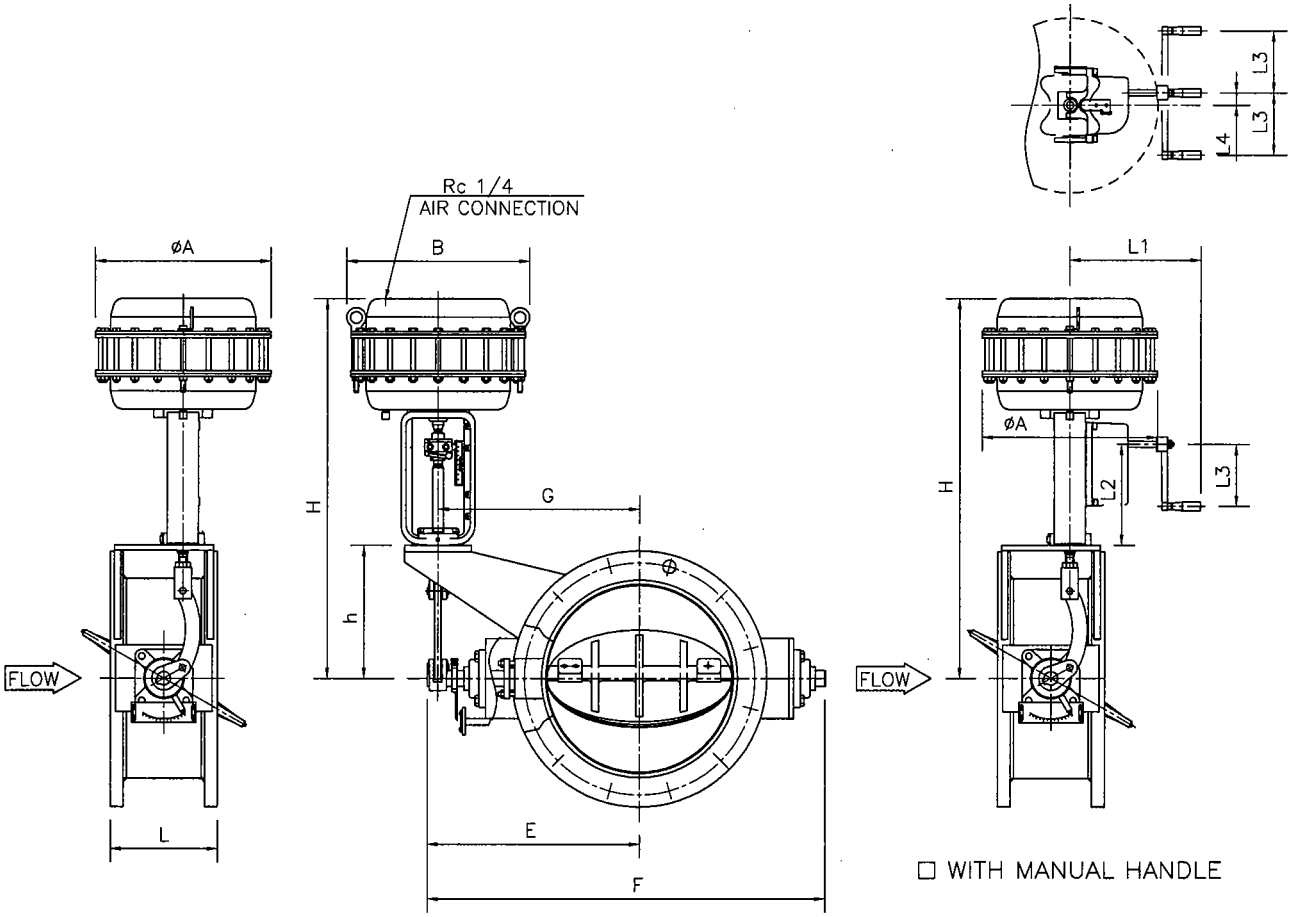

DIMENSIONS

UNIT : mm

CODE No.	VALVE SIZE	L	E	F	G	h	H	A	B	L1	L2	L3	L4	CODE No.
		□JIS 5k FF □JIS 10k RF □ANSI class150 RF □JIS 10k FF □ANSI class150 FF □JPI class150 RF						ACTUATOR		WITH MANUAL HANDLE				
14	□ 14"(350A)	200	490	920	465	200	835	□ 450	472	336	260~180	160	32	524LTA
16	□ 16"(400A)	200	535	990	505	250	885	□ 450	472	336	260~180	160	32	524LTA
18	□ 18"(450A)	200	560	1040	530	250	885	□ 450	472	336	260~180	160	32	524LTA
20	□ 20"(500A)	250	630	1155	600	280	915	□ 450	472	336	260~180	160	32	524LTA
24	□ 24"(600A)	250	665	1235	635	300	935	□ 450	472	336	260~180	160	32	524LTA
28	□ 28"(700A)	300	715	1335	685	300	935	□ 450	472	336	260~180	160	32	524LTA

* FLANGE IS ACCORDING TO THE STANDARD WHICH IS DESCRIBED ON SPECIFICATION SHEET.

NOTE:

DRAWING No.	
E-610S-524LTA-D-N/S	
REV.	KOSO
A	

BUTTERFLY VALVE *REVERSE ACTION*

*1 : AIR CONNECTION Rc 1/4

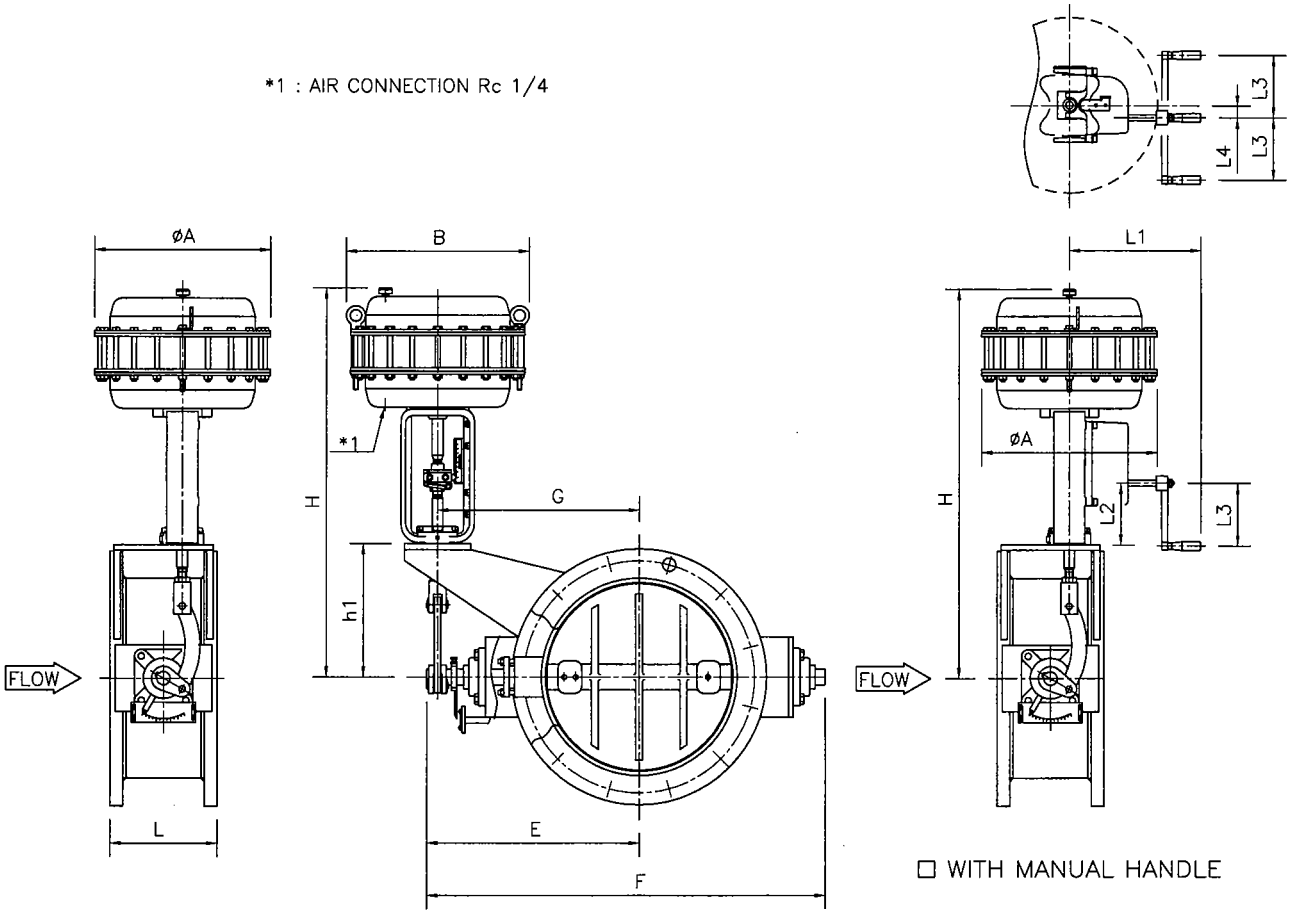

☐ WITH MANUAL HANDLE

DIMENSIONS

UNIT : mm

CODE No.	VALVE SIZE	☐JIS 5k FF ☐JIS 10k RF ☐ANSI class150 RF ☐JIS 10k FF ☐ANSI class150 FF ☐JPI class150 RF						ACTUATOR						
										WITH MANUAL HANDLE				
		L	E	F	G	h	H	A	B	L1	L2	L3	L4	CODE No,
14	☐ 14"(350A)	200	490	920	465	200	875	☐ 450	472	336	161~241	160	32	524LTA
16	☐ 16"(400A)	200	535	990	505	250	925	☐ 450	472	336	161~241	160	32	524LTA
18	☐ 18"(450A)	200	560	1040	530	250	925	☐ 450	472	336	161~241	160	32	524LTA
20	☐ 20"(500A)	250	630	1155	600	280	955	☐ 450	472	336	161~241	160	32	524LTA
24	☐ 24"(600A)	250	665	1235	635	300	975	☐ 450	472	336	161~241	160	32	524LTA
28	☐ 28"(700A)	300	715	1335	685	300	975	☐ 450	472	336	161~241	160	32	524LTA

* FLANGE IS ACCORDING TO THE STANDARD WHICH IS DESCRIBED ON SPECIFICATION SHEET.

NOTE:

DRAWING No.	
E-610S-524LTA-R-$^{N}_{S}$	
REV.	KOSO
A	

BUTTERFLY VALVE *Double acting cylinder*

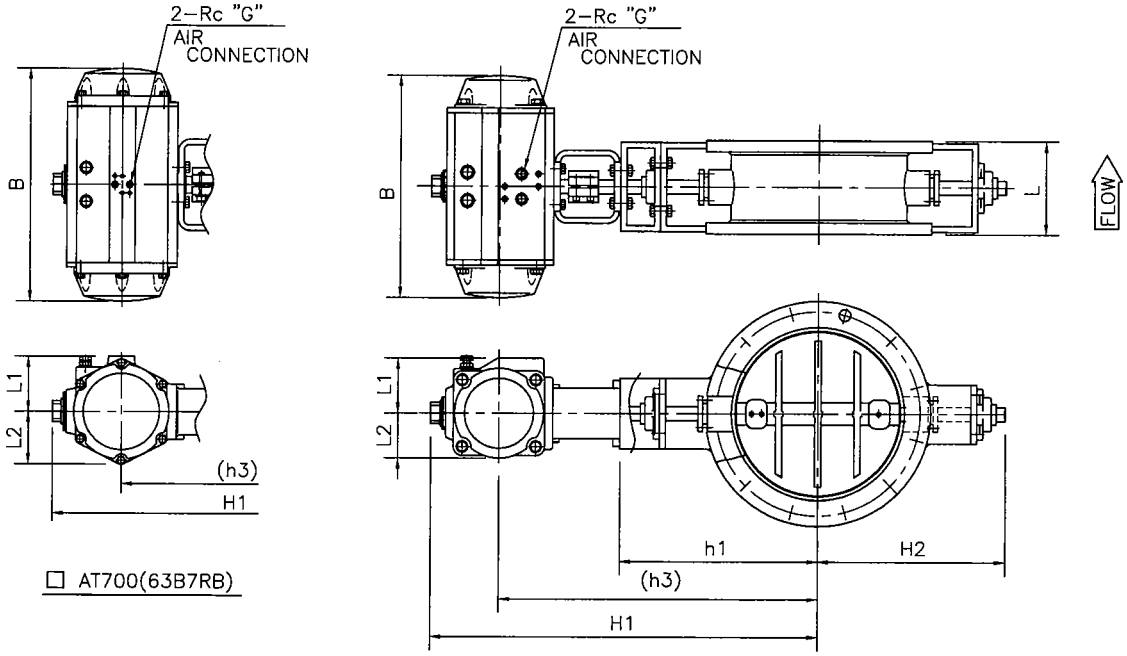

DIMENSIONS

UNIT : mm

CODE No.	VALVE SIZE	☐JIS 5k FF ☐JIS 10k RF ☐ANSI class150 RF ☐JIS 10k FF ☐ANSI class150 FF ☐JPI class150 RF					ACTUATOR					
		L	h1	h3	H1	H2	Cylinder Size	B	L1	L2	G	CODE No,
6	☐ 6"(150A)	200	345	520	590	325	☐ AT200	215	52	43	1/8	63B2RB
				525	600		☐ AT250	250	57	50	1/8	63BARB
8	☐ 8"(200A)	200	380	560	635	350	☐ AT250	250	57	50	1/8	63BARB
				565	660		☐ AT300	270	67	56	1/4	63B3RB
				575	675		☐ AT350	315	77	64	1/4	63BBRB
10	☐ 10"(250A)	200	415	630	725	385	☐ AT300	270	67	56	1/4	63B3RB
				640	740		☐ AT350	315	77	64	1/4	63BBRB
				660	770		☐ AT400	345	82	70	1/4	63B4RB
12	☐ 12"(300A)	200	440	655	750	410	☐ AT300	270	67	56	1/4	63B3RB
				665	765		☐ AT350	315	77	64	1/4	63BBRB
				685	795		☐ AT400	345	82	70	1/4	63B4RB
14	☐ 14"(350A)	200	460	705	815	445	☐ AT400	345	82	70	1/4	63B4RB
				745	860		☐ AT450	410	92	80	1/4	63BCRB
				750	880		☐ AT500	440	99	88	1/4	63B5RB
16	☐ 16"(400A)	200	505	795	915	495	☐ AT450	410	92	80	1/4	63BCRB
				805	905		☐ AT500	440	99	88	1/4	63B5RB
				825	990		☐ AT550	490	105	99	1/4	63BDRB
				840	1010		☐ AT600	545	112	110	1/4	63B6RB
18	☐ 18"(450A)	200	550	850	980	525	☐ AT500	440	99	88	1/4	63B5RB
				870	1030		☐ AT550	490	105	99	1/4	63BDRB
				885	1055		☐ AT600	545	112	110	1/4	63B6RB
				910	1110		☐ AT650	625	131	131	3/8	63BERB
20	☐ 20"(500A)	250	575	875	1005	550	☐ AT500	440	99	88	1/4	63B5RB
				895	1055		☐ AT550	490	105	99	1/4	63BDRB
				910	1080		☐ AT600	545	112	110	1/4	63B6RB
				935	1135		☐ AT650	625	131	131	3/8	63BERB
24	☐ 24"(600A)	250	685	1005	1165	640	☐ AT550	490	105	99	1/4	63BDRB
				1020	1190		☐ AT600	545	112	110	1/4	63B6RB
				1045	1245		☐ AT650	625	131	131	3/8	63BERB
28	☐ 28"(700A)	300	745	1080	1250	700	☐ AT600	545	112	110	1/4	63B6RB
				1105	1305		☐ AT650	625	131	131	3/8	63BERB
				1120	1335		☐ AT700	685	166	165	1/2	63B7RB
32	☐ 32"(800A)	300	805	1180	1380	770	☐ AT650	625	131	131	3/8	63BERB
				1195	1410		☐ AT700	685	166	165	1/2	63B7RB
36	☐ 36"(900A)	300	840	1215	1415	790	☐ AT650	625	131	131	3/8	63BERB
				1230	1445		☐ AT700	685	166	165	1/2	63B7RB

* FLANGE IS ACCORDING TO THE STANDARD WHICH IS DESCRIBED ON SPECIFICATION SHEET.

NOTE:

DRAWING No.	
E-610S-6300RB-W-N	
REV.	KOSO
A	

BUTTERFLY VALVE *Double acting cylinder with Side handle*

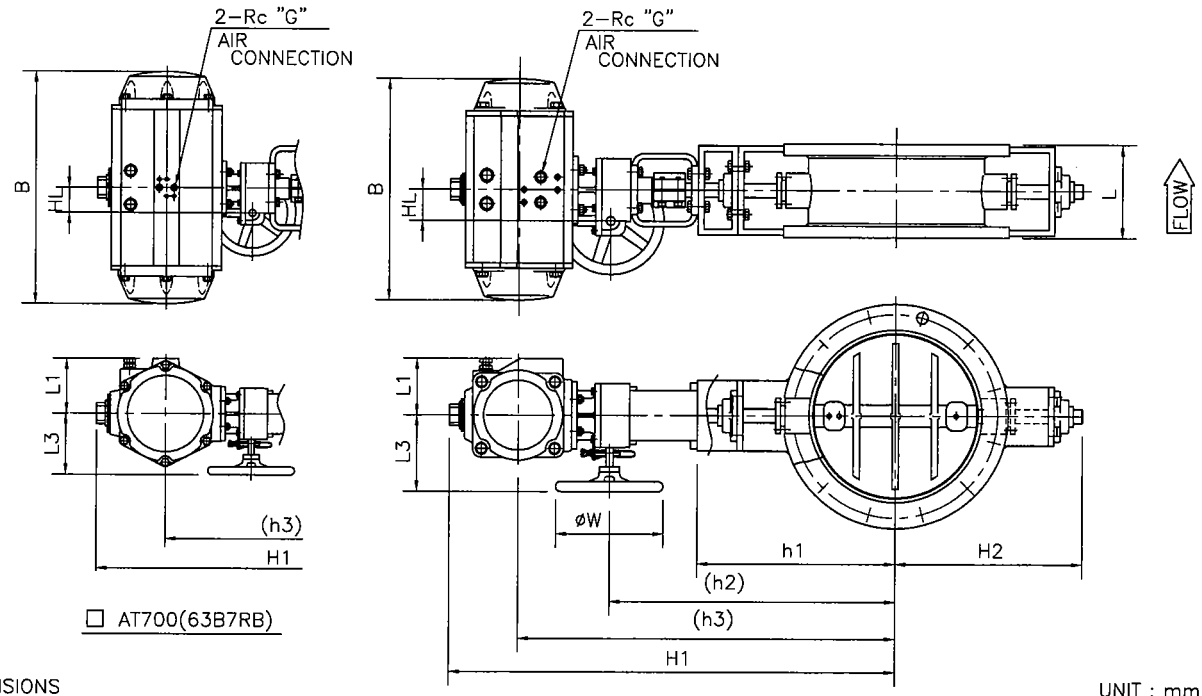

DIMENSIONS

UNIT : mm

CODE No.	VALVE SIZE	L	h1	h2	h3	H1	H2	Cylinder Size	B	L1	L3	HL	W	G	CODE No.
		☐JIS 5k FF ☐JIS 10k RF ☐ANSI class150 RF ☐JIS 10k FF ☐ANSI class150 FF ☐JPI class150 RF						ACTUATOR							
6	☐ 6"(150A)	200	345	530	670	740	325	☐ AT200	215	52	130	56	160	1/8	63B2RB
					675	750		☐ AT250	250	57	130	56	160	1/8	63BARB
8	☐ 8"(200A)	200	380	565	710	785	350	☐ AT250	250	57	130	56	160	1/8	63BARB
					700	795		☐ AT300	270	67	130	56	160	1/4	63B3RB
					710	810		☐ AT350	315	77	130	56	160	1/4	63BBRB
10	☐ 10"(250A)	200	415	625	760	855	385	☐ AT300	270	67	130	56	160	1/4	63B3RB
					770	870		☐ AT350	315	77	130	56	160	1/4	63BBRB
					775	885		☐ AT400	345	82	130	56	160	1/4	63B4RB
12	☐ 12"(300A)	200	440	650	785	880	410	☐ AT300	270	67	130	56	160	1/4	63B3RB
					795	895		☐ AT350	315	77	130	56	160	1/4	63BBRB
					800	910		☐ AT400	345	82	130	56	160	1/4	63B4RB
14	☐ 14"(350A)	200	460	670	820	930	445	☐ AT400	345	82	130	56	160	1/4	63B4RB
				690	865	980		☐ AT450	410	92	150	69	200	1/4	63BCRB
					875	1000		☐ AT500	440	99	150	69	200	1/4	63B5RB
16	☐ 16"(400A)	200	505	745	920	1035	495	☐ AT450	410	92	150	69	200	1/4	63BCRB
					930	1055		☐ AT500	440	99	150	69	200	1/4	63B5RB
				770	975	1135		☐ AT550	490	105	220	90	300	1/4	63BDRB
					985	1160		☐ AT600	545	112	220	90	300	1/4	63B6RB
18	☐ 18"(450A)	200	550	790	975	1100	525	☐ AT500	440	99	150	69	200	1/4	63B5RB
				815	1020	1180		☐ AT550	490	105	220	90	300	1/4	63BDRB
					1030	1205		☐ AT600	545	112	220	90	300	1/4	63B6RB
				855	1110	1310		☐ AT650	625	131	355	106	400	3/8	63BERB
20	☐ 20"(500A)	250	575	815	1000	1125	550	☐ AT500	440	99	150	69	200	1/4	63B5RB
				840	1045	1205		☐ AT550	490	105	220	90	300	1/4	63BDRB
					1055	1230		☐ AT600	545	112	220	90	300	1/4	63B6RB
				880	1135	1330		☐ AT650	625	131	355	106	400	3/8	63BERB
24	☐ 24"(600A)	250	685	950	1155	1315	640	☐ AT550	490	105	220	90	300	1/4	63BDRB
					1165	1340		☐ AT600	545	112	220	90	300	1/4	63B6RB
				990	1245	1445		☐ AT650	625	131	355	106	400	3/8	63BERB
28	☐ 28"(700A)	300	745	1010	1225	1400	700	☐ AT600	545	112	220	90	300	1/4	63B6RB
				1050	1305	1505		☐ AT650	625	131	355	106	400	3/8	63BERB
					1320	1535		☐ AT700	685	166	355	106	400	1/2	63B7RB
32	☐ 32"(800A)	300	805	1125	1380	1580	770	☐ AT650	625	131	355	106	400	3/8	63BERB
					1395	1610		☐ AT700	685	166	355	106	400	1/2	63B7RB
36	☐ 36"(900A)	300	840	1160	1415	1615	790	☐ AT650	625	131	355	106	400	3/8	63BERB
					1430	1645		☐ AT700	685	166	355	106	400	1/2	63B7RB

* FLANGE IS ACCORDING TO THE STANDARD WHICH IS DESCRIBED ON SPECIFICATION SHEET.

NOTE:

DRAWING No.	
E-610S-6300RB-W-S	
REV.	KOSO
A	

BUTTERFLY VALVE *Spring return cylinder*

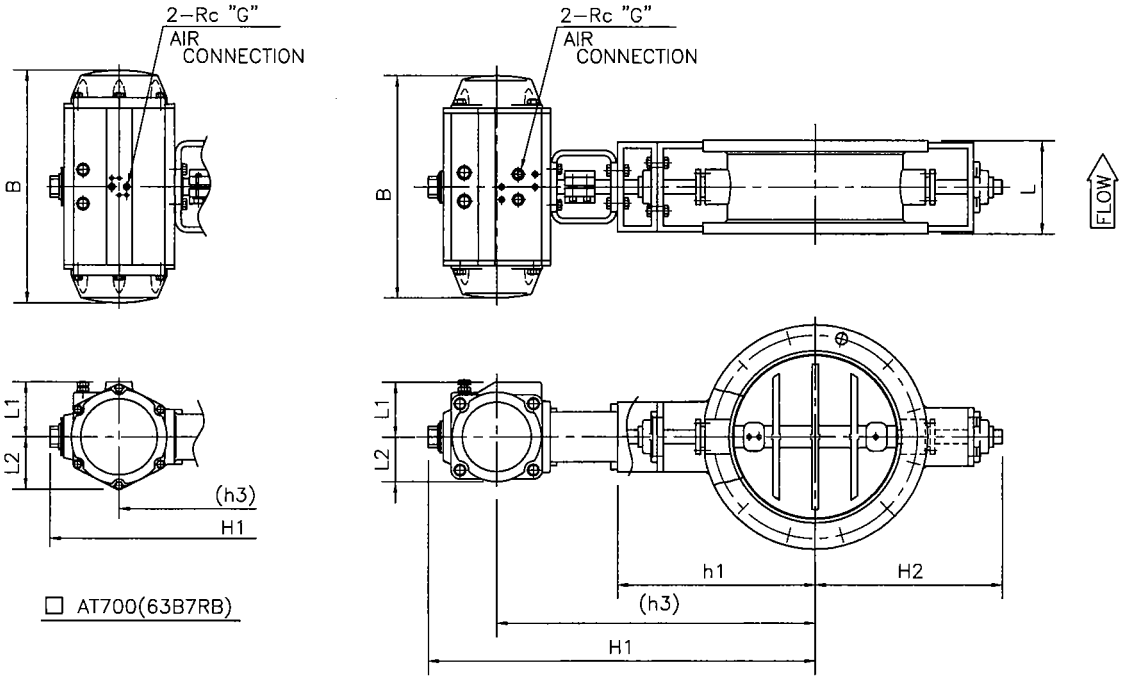

DIMENSIONS

UNIT : mm

CODE No.	VALVE SIZE	☐JIS 5k FF ☐JIS 10k RF ☐ANSI class150 RF ☐JIS 10k FF ☐ANSI class150 FF ☐JPI class150 RF					ACTUATOR					
		L	h1	h3	H1	H2	Cylinder Size	B	L1	L2	G	CODE No,
6	☐ 6"(150A)	200	345	525	600	325	☐ AT250	250	57	50	1/8	63BARB
				530	625		☐ AT300	270	67	56	1/4	63B3RB
				540	640		☐ AT350	315	77	64	1/4	63BBRB
				565	675		☐ AT400	345	82	70	1/4	63B4RB
8	☐ 8"(200A)	200	380	575	675	350	☐ AT350	315	77	64	1/4	63BBRB
				600	710		☐ AT400	345	82	70	1/4	63B4RB
				640	760		☐ AT450	410	92	80	1/4	63BCRB
10	☐ 10"(250A)	200	415	660	770	385	☐ AT400	345	82	70	1/4	63B4RB
				700	815		☐ AT450	410	92	80	1/4	63BCRB
				705	835		☐ AT500	440	99	88	1/4	63B5RB
12	☐ 12"(300A)	200	440	725	840	410	☐ AT450	410	92	80	1/4	63BCRB
				730	860		☐ AT500	440	99	88	1/4	63B5RB
				755	915		☐ AT550	490	105	99	1/4	63BDRB
14	☐ 14"(350A)	200	460	750	880	445	☐ AT500	440	99	88	1/4	63B5RB
				780	935		☐ AT550	490	105	99	1/4	63BDRB
				790	960		☐ AT600	545	112	110	1/4	63B6RB
16	☐ 16"(400A)	200	505	825	985	495	☐ AT550	490	105	99	1/4	63BDRB
				840	1010		☐ AT600	545	112	110	1/4	63B6RB
				865	1065		☐ AT650	625	131	131	3/8	63BERB
				875	1090		☐ AT700	685	166	165	1/2	63B7RB
18	☐ 18"(450A)	200	550	885	1055	525	☐ AT600	545	112	110	1/4	63B6RB
				910	1110		☐ AT650	625	131	131	3/8	63BERB
				920	1135		☐ AT700	685	166	165	1/2	63B7RB
20	☐ 20"(500A)	250	575	910	1080	550	☐ AT600	545	112	110	1/4	63B6RB
				935	1135		☐ AT650	625	131	131	3/8	63BERB
				945	1160		☐ AT700	685	166	165	1/2	63B7RB
24	☐ 24"(600A)	250	685	1045	1245	640	☐ AT650	625	131	131	3/8	63BERB
				1055	1270		☐ AT700	685	166	165	1/2	63B7RB
28	☐ 28"(700A)	300	745	1105	1305	700	☐ AT650	625	131	131	3/8	63BERB
				1115	1330		☐ AT700	685	166	165	1/2	63B7RB
32	☐ 32"(800A)	300	805	1180	1380	770	☐ AT650	625	131	131	3/8	63BERB
				1195	1410		☐ AT700	685	166	165	1/2	63B7RB
36	☐ 36"(900A)	300	840	1215	1415	790	☐ AT650	625	131	131	3/8	63BERB
				1230	1445		☐ AT700	685	166	165	1/2	63B7RB

* FLANGE IS ACCORDING TO THE STANDARD WHICH IS DESCRIBED ON SPECIFICATION SHEET.

NOTE:

DRAWING No.	
E-610S-6300RB-$\frac{D}{R}$-N	
REV.	KOSO
A	

BUTTERFLY VALVE *Spring return cylinder with Side handle*

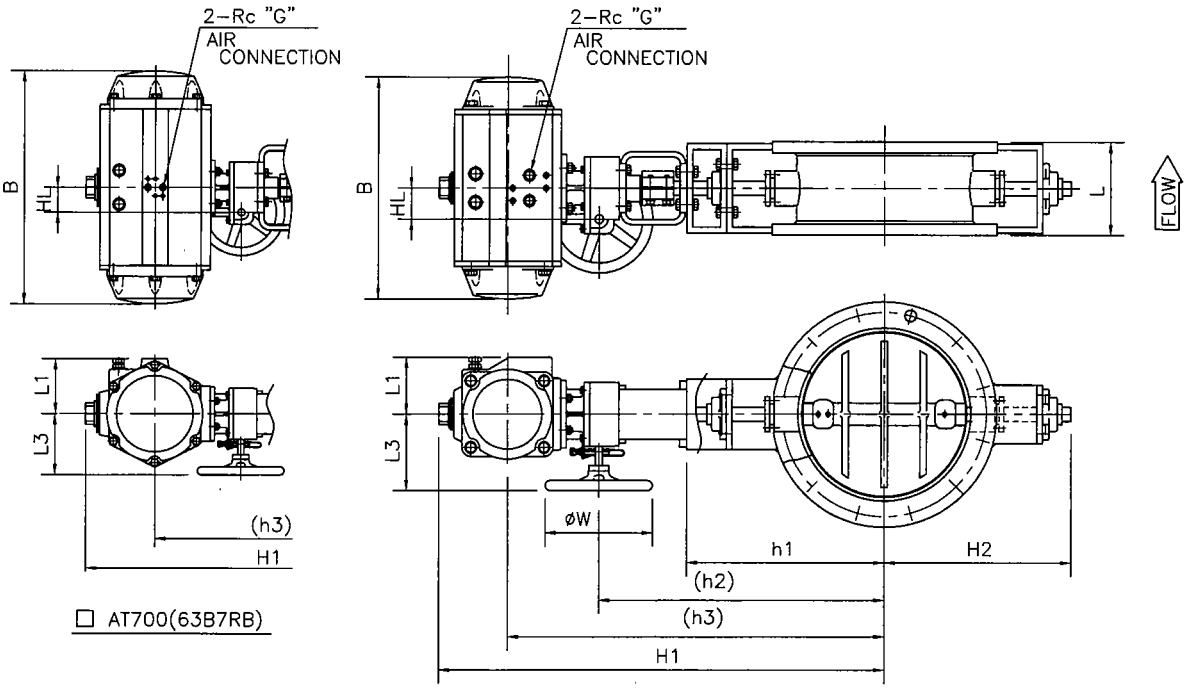

☐ AT700(63B7RB)

DIMENSIONS

UNIT : mm

CODE No.	VALVE SIZE	L	h1	h2	h3	H1	H2	Cylinder Size	B	L1	L3	HL	W	G	CODE No,
		☐JIS 5k FF ☐JIS 10k RF ☐ANSI class150 RF ☐JIS 10k FF ☐ANSI class150 FF ☐JPI class150 RF						ACTUATOR							
6	☐ 6"(150A)	200	345	430	575	650	325	☐ AT250	250	57	130	56	160	1/8	63BARB
					565	660		☐ AT300	270	67	130	56	160	1/4	63B3RB
					575	675		☐ AT350	315	77	130	56	160	1/4	63BBRB
					580	690		☐ AT400	345	82	130	56	160	1/4	63B4RB
8	☐ 8"(200A)	200	380	565	710	810	350	☐ AT350	315	77	130	56	160	1/4	63BBRB
					715	825		☐ AT400	345	82	130	56	160	1/4	63B4RB
				580	755	870		☐ AT450	410	92	150	69	300	1/4	63BCRB
10	☐ 10"(250A)	200	415	625	775	885	385	☐ AT400	345	82	130	56	160	1/4	63B4RB
				645	820	935		☐ AT450	410	92	150	69	300	1/4	63BCRB
					830	955		☐ AT500	440	99	150	69	300	1/4	63B5RB
12	☐ 12"(300A)	200	440	670	845	960	410	☐ AT450	410	92	150	69	300	1/4	63BCRB
					855	980		☐ AT500	440	99	150	69	300	1/4	63B5RB
				700	905	1065		☐ AT550	490	105	235	90	400	1/4	63BDRB
14	☐ 14"(350A)	200	460	690	875	1000	445	☐ AT500	440	99	150	69	300	1/4	63B5RB
				720	925	1085		☐ AT550	490	105	235	90	400	1/4	63BDRB
					935	1110		☐ AT600	545	112	235	90	400	1/4	63B6RB
16	☐ 16"(400A)	200	505	770	975	1135	495	☐ AT550	490	105	235	90	400	1/4	63BDRB
					985	1160		☐ AT600	545	112	235	90	400	1/4	63B6RB
				810	1065	1265		☐ AT650	625	131	355	106	630	3/8	63BERB
					1075	1290		☐ AT700	685	166	355	106	630	1/2	63B7RB
18	☐ 18"(450A)	200	550	815	1030	1205	525	☐ AT600	545	112	235	90	400	1/4	63B6RB
				855	1110	1310		☐ AT650	625	131	355	106	630	3/8	63BERB
					1120	1335		☐ AT700	685	166	355	106	630	1/2	63B7RB
20	☐ 20"(500A)	250	575	840	1055	1230	550	☐ AT600	545	112	235	90	400	1/4	63B6RB
				880	1135	1335		☐ AT650	625	131	355	106	630	3/8	63BERB
					1145	1360		☐ AT700	685	166	355	106	630	1/2	63B7RB
24	☐ 24"(600A)	250	685	990	1245	1445	640	☐ AT650	625	131	355	106	630	3/8	63BERB
					1255	1470		☐ AT700	685	166	355	106	630	1/2	63B7RB
28	☐ 28"(700A)	300	745	1050	1305	1505	700	☐ AT650	625	131	355	106	630	3/8	63BERB
					1315	1530		☐ AT700	685	166	355	106	630	1/2	63B7RB
32	☐ 32"(800A)	300	805	1125	1380	1580	770	☐ AT650	625	131	355	106	630	3/8	63BERB
					1395	1610		☐ AT700	685	166	355	106	630	1/2	63B7RB
36	☐ 36"(900A)	300	840	1160	1415	1615	790	☐ AT650	625	131	355	106	630	3/8	63BERB
					1430	1645		☐ AT700	685	166	355	106	630	1/2	63B7RB

* FLANGE IS ACCORDING TO THE STANDARD WHICH IS DESCRIBED ON SPECIFICATION SHEET.

NOTE:

DRAWING No.	
E-610S-6300RB-$\frac{D}{R}$-S	
REV.	KOSO
A	

BUTTERFLY VALVE

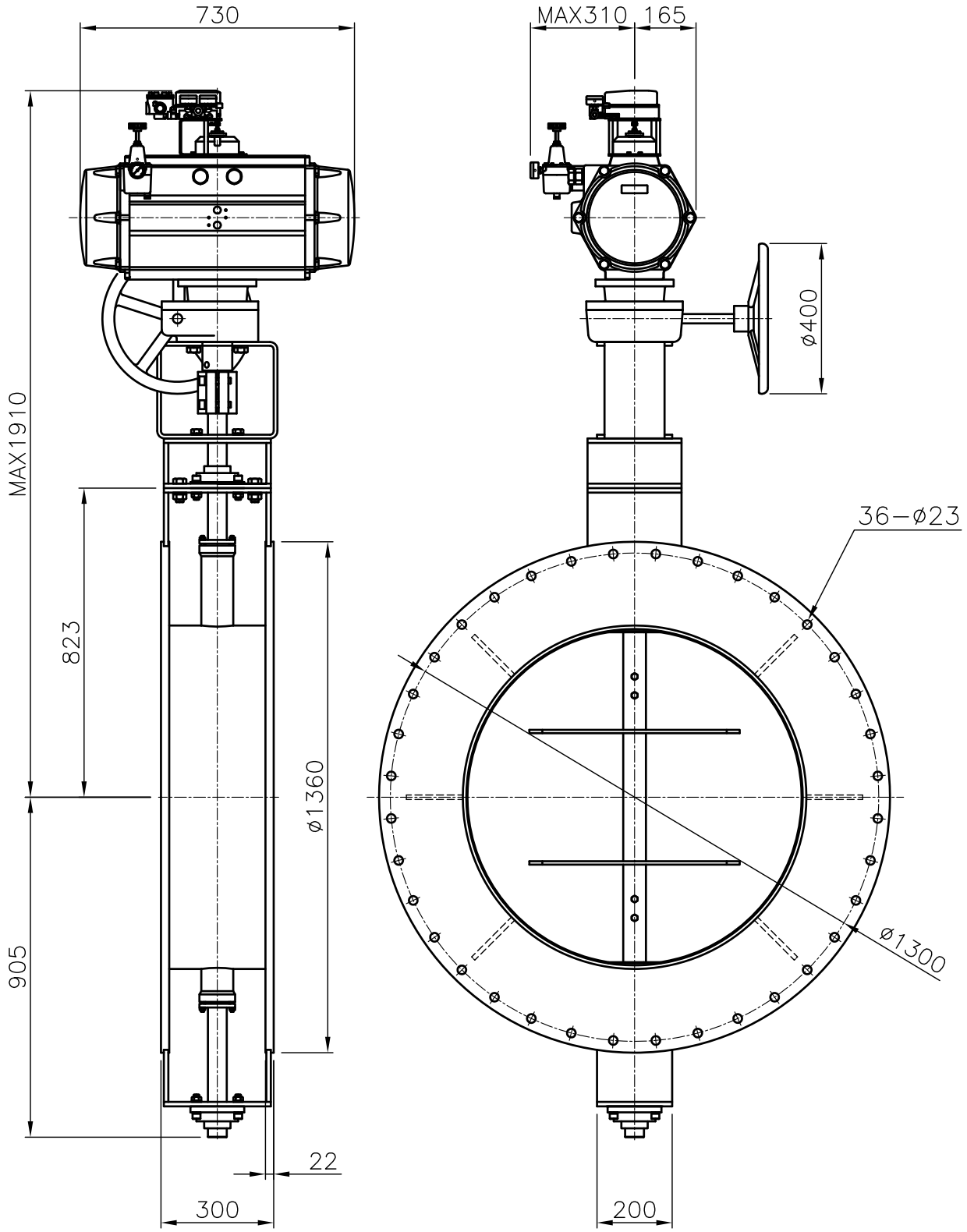

NOTE.

DATE	2011.04.07	DRAWING NAME	610S 1300A 6300RB AT700
DSG		DRAWING NO	K600S1300900MSAT70WS
CH			
APP		KOSO	REV. 0
3RD ANGLE PROJECTION			

KOSO 日本工装株式会社

NIHON KOSO CO., LTD.

本　　社 〒 103-0004 東京都中央区東日本橋 1 丁目 7 番 1 号
☎ 03（5821）2151　　FAX 03（5821）2150
Head office 1-7-1, Higashi-nihonbashi, Chuo-ku, Tokyo, Japan
☎ 81-3-5821-2151　　FAX 81-3-5821-2150

E-mail: info@koso.co.jp
Website: http://www.koso.co.jp

■国内営業所　Domestic Sales office

東日本営業部 〒 103-0004 東京都中央区東日本橋 1 丁目 7 番 1 号
☎ 03（5821）2011　　FAX 03（5821）2010
営業推進本部 〒 103-0004 東京都中央区東日本橋 1 丁目 7 番 1 号
☎ 03（5821）2151　　FAX 03（5821）2150
大阪営業部 〒 550-0004 大阪市西区靭本町 1 丁目 4 番 5 号
☎ 06（6443）2681　　FAX 06（6443）3017
名古屋営業所 〒 450-0002 名古屋市中村区名駅 5 丁目 4 番14号
☎ 052（582）7041　　FAX 052（561）0772
千葉営業部 〒 290-0056 千葉県市原市五井6388
☎ 0436（22）0604　　FAX 0436（21）1311
九州営業部 〒 802-0804 北九州市小倉南区城野 4 丁目 5 番53号
☎ 093（922）3431　　FAX 093（951）1435
広島出張所 〒 732-0828 広島市南区京橋町 1 番 3 号
☎ 082（263）7666　　FAX 082（264）3371
岡山出張所 〒 712-8061 倉敷市神田 3 丁目 8 番29号
☎ 086（444）1802　　FAX 086（444）1812
長崎出張所 〒 852-8034 長崎市城栄町23番 4 号
☎ 095（843）6574　　FAX 095（843）7041
新潟出張所 〒 950-0941 新潟市女池 2 丁目 2 番29号
☎ 025（284）8005　　FAX 025（284）8006
富士出張所 〒 416-0909 静岡県富士市松岡字二ツ家14番 1 号
☎ 0545（66）3191　　FAX 0545（66）3192
福島出張所 〒 962-0312 福島県岩瀬郡岩瀬村大久保
☎ 0248（65）3121　　FAX 0248（65）3224
鹿島出張所 〒 314-0115 茨城県鹿島郡神栖町知手3612番 1 号
☎ 0299（96）6891　　FAX 0299（96）6892

■WORLD-WIDE NETWORK (Sales, Manufacturing, Services)

Koso International, Inc., Ltd., CA, U.S.A	Tel. (1)805-942-4499	Fax. (1)805-942-0999
Koso America, Inc., Ltd., Boston, U.S.A	Tel. (1)617-575-1199	Fax. (1)617-575-1198
Koso Control Engineering (Wuxi) Co., Ltd., China	Tel. (86)510-2400821	Fax. (86)510-2402498
Wuxi Koso Control Valve Co., Ltd., China	Tel. (86)510-2408634	Fax. (86)510-2402498
Anshan-Nippon Ar-Koso Co., Ltd., China	Tel. (86)412-8812686	Fax. (86)412-8814582
Korea Controls Co., Ltd., Seoul, Korea	Tel. (82)2-539-9011	Fax. (82)2-566-5119
Korea Koso Engineering Co., Ltd., Seoul, Korea	Tel. (82)2-539-9018	Fax. (82)2-566-5119
Koso Controls Asia Pte. Ltd., Singapore	Tel. (65)7472722	Fax. (65)7467677

※この資料の記載内容は、お断りなく変更することがありますのでご了承下さい。
Subject to change without notice.